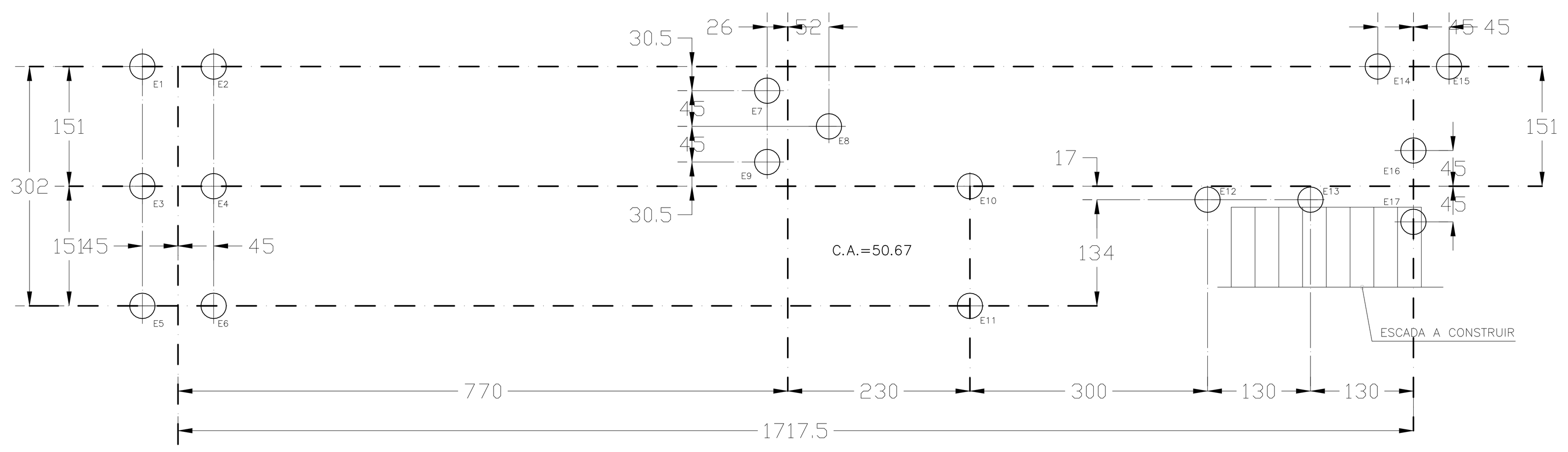

LOCAÇÃO DAS ESTACAS
ESC. 1:50

LEGENDA DAS ESTACAS

17 ESTACAS MOLDADAS "IN LOCO" TIPO "STRAUSS" ø32 cm P/ 20,0 ton. CADA.

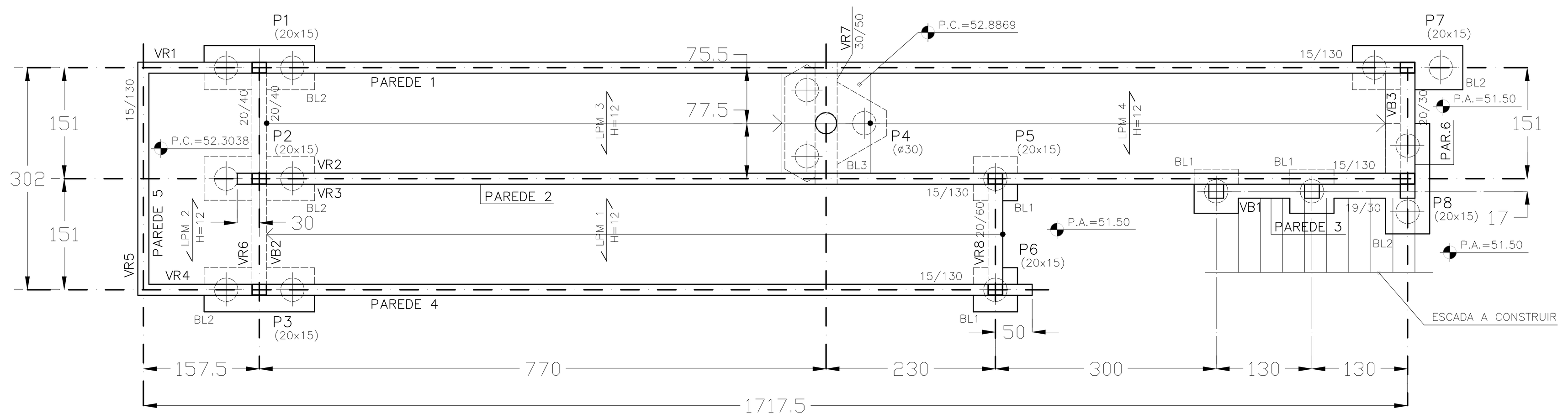

FORMAS DA RAMPA 2
ESC. 1:50

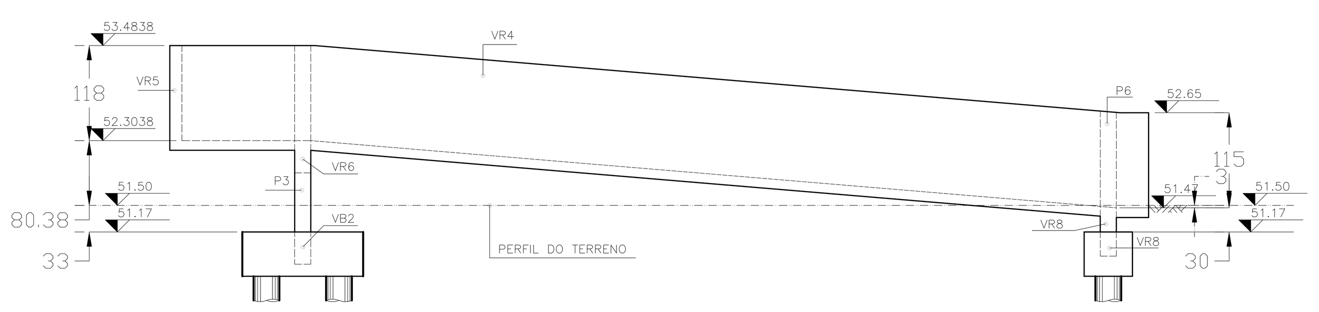

PAREDE 4
ESC. 1:50

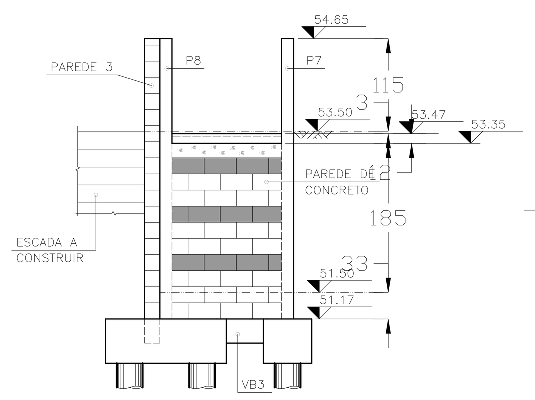

PAREDE 6
ESC. 1:50

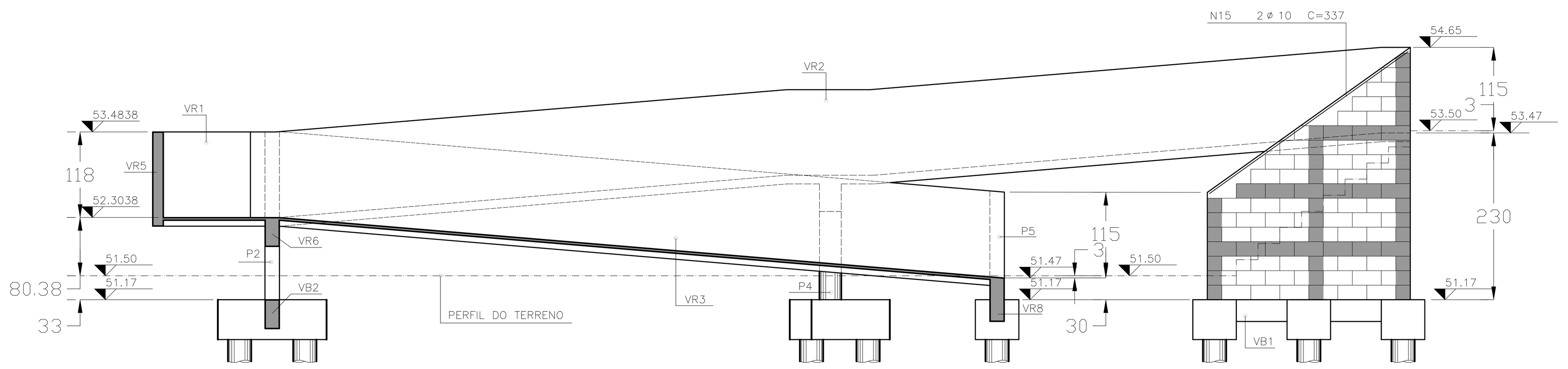

PAREDE 2 e 3
ESC. 1:50

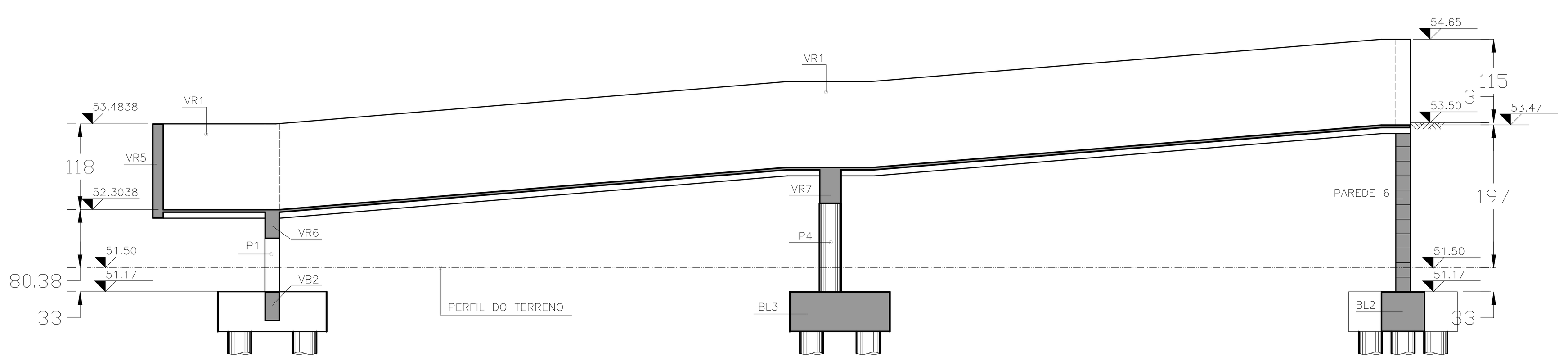

PAREDE 1
ESC. 1:50

BL1 (4x)
ESC. 1:25

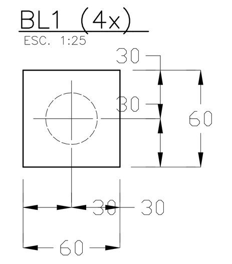

BL2 (5x)
ESC. 1:25

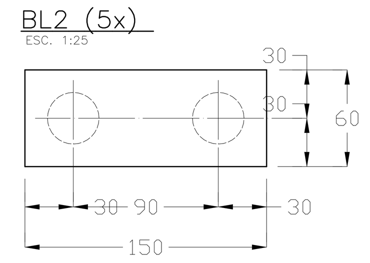

BL3 (1x)
ESC. 1:25

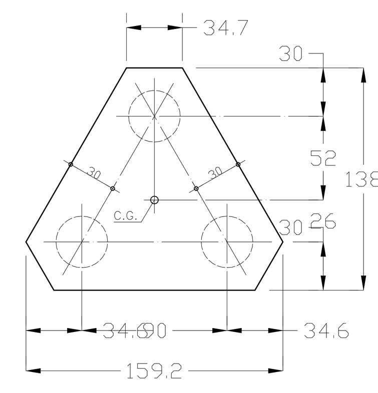

BL1 (4x)

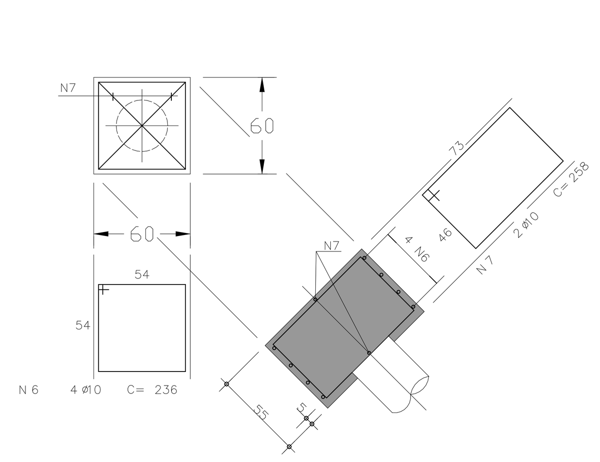

BL2 (5x)

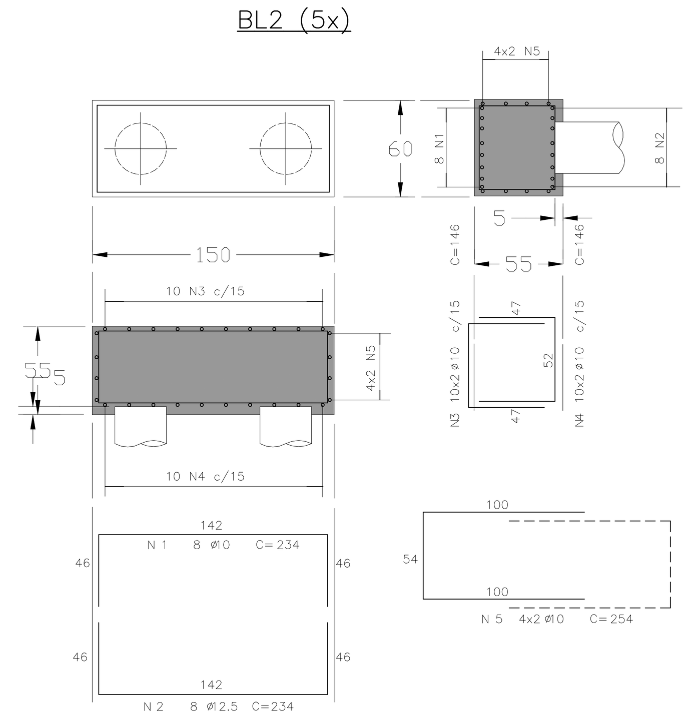

CORTE TÍPICO P/ PAREDES
ESC. 1:25

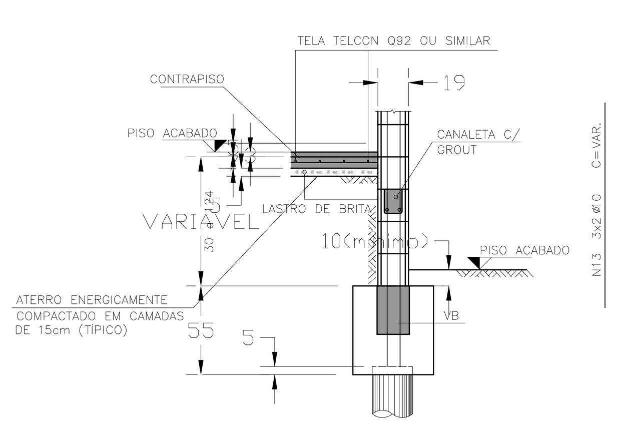

DET. DA CANALETA
ESC. 1:25

DET. DO PILARETE
ESC. 1:25

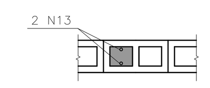

DET. TÍPICO DOS BLOCOS

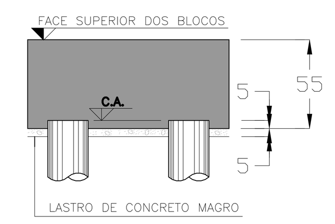

DET. LAJE PRÉ-MOLDADA H=12
LPM1 a LPM4

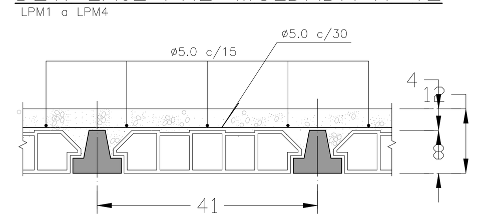

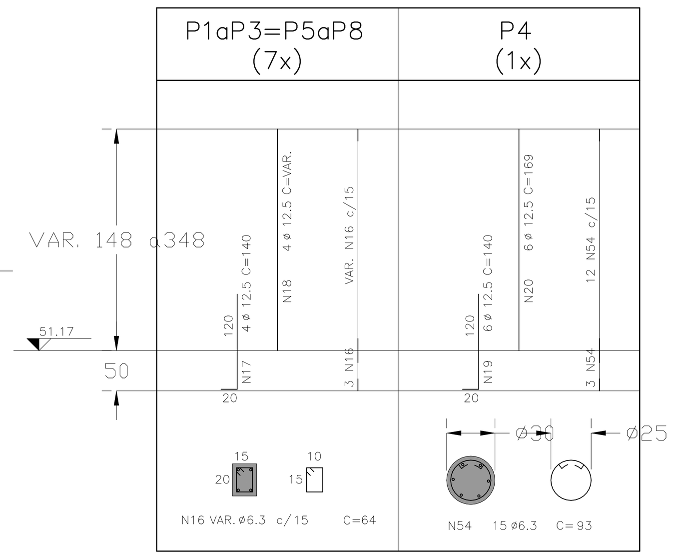

E1 a E17 ø32 (17x)

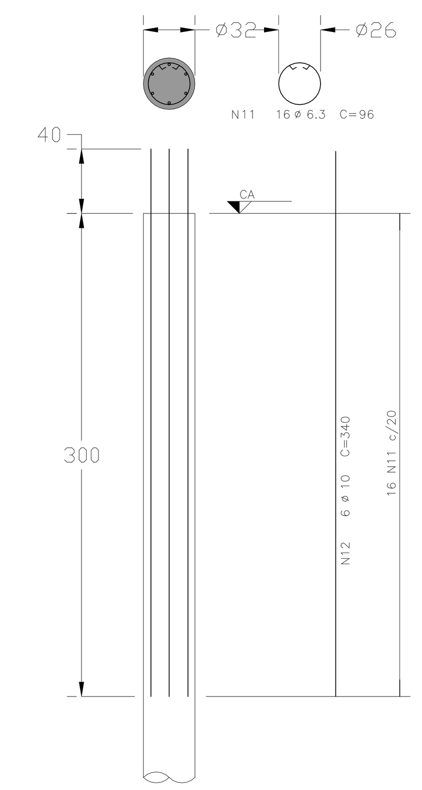

BL3 (1x)

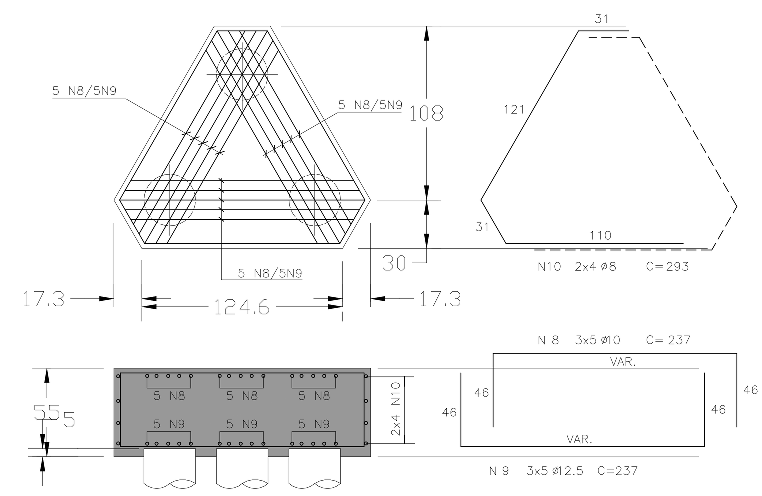

VR6 (20/40)
ESC. 1:25

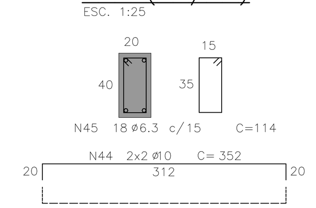

VR8 (20/60)
ESC. 1:25

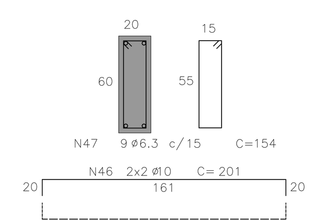

VB1 (19/30)
ESC. 1:25

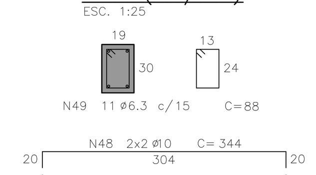

VB2 (20/40)
ESC. 1:25

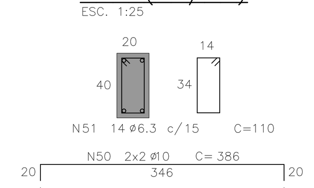

VB3 (20/30)
ESC. 1:25

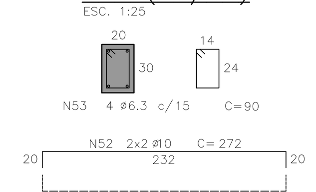

VR1 15/130
ESC. 1:25

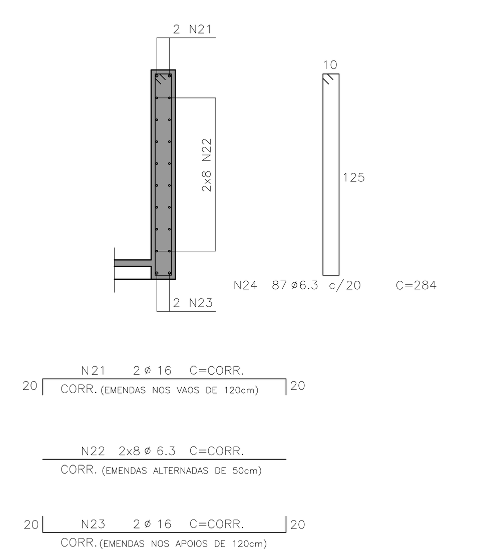

VR2 15/130
ESC. 1:25

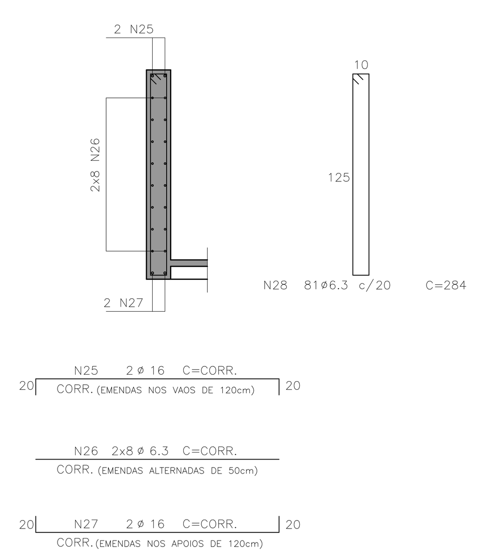

VR5 15/130
ESC. 1:25

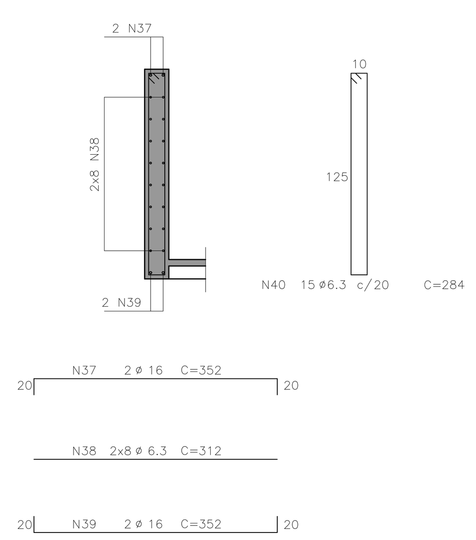

VR3 15/130
ESC. 1:25

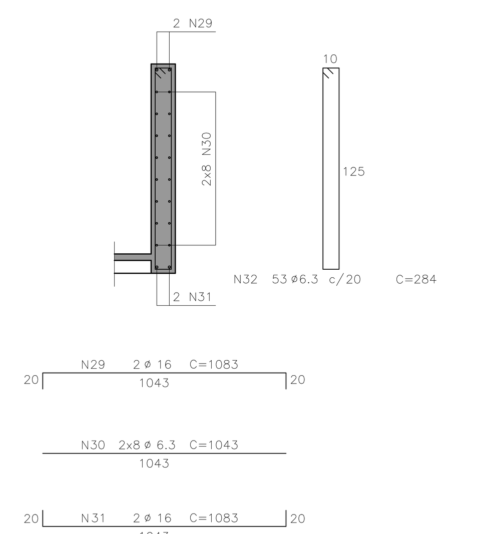

VR4 15/130
ESC. 1:25

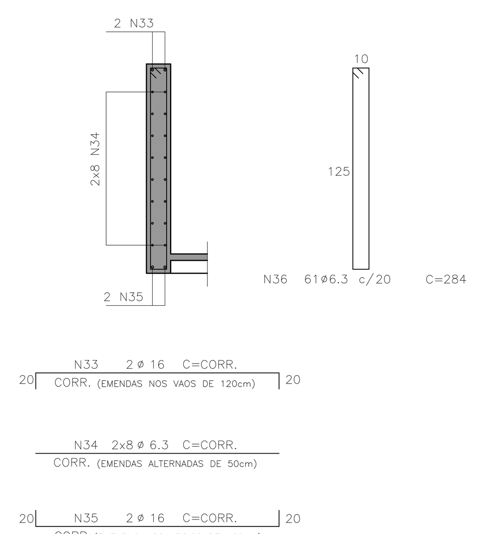

VR7 30/50
ESC. 1:25

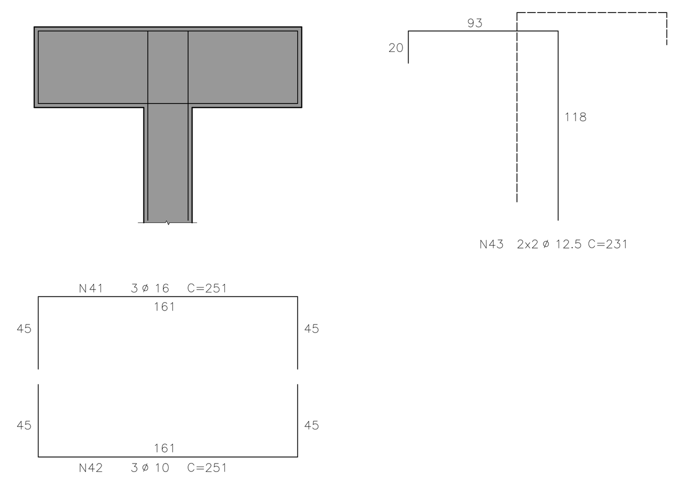

LISTA DE FERROS

POS.	ø	QUANT.	COMPRIMENTO UNIT.	COMPRIMENTO TOTAL
1	10	40	234	9360
2	12.5	40	234	9360
3	10	100	146	14600
4	10	100	146	14600
5	10	40	254	10160
6	10	16	236	3776
7	10	8	258	2064
8	10	15	237	3555
9	12.5	15	237	3555
10	8	8	293	2344
11	6.3	272	96	26112
12	10	102	340	34680
13	10	6	290	1740
14	10	2	1088	2176
15	10	2	337	674
16	6.3	133	64	8512
17	12.5	28	140	3920
18	12.5	28	238	6664
19	12.5	42	140	5880
20	12.5	42	169	7098
21	16	2	1900	3800
22	6.3	16	1790	28640
23	16	2	1900	3800
24	6.3	87	284	24708
25	16	2	1765	3530
26	6.3	16	1655	26480
27	16	2	1765	3530
28	6.3	81	284	23004
29	16	2	1083	2166
30	6.3	16	1043	16688
31	16	2	1083	2166
32	6.3	53	284	15052
33	16	2	1373	2746
34	6.3	16	1263	20208
35	16	2	1373	2746
36	6.3	61	284	17324
37	16	2	352	704
38	6.3	16	312	4992
39	16	2	352	704
40	6.3	15	284	4260
41	16	3	251	753
42	10	3	251	753
43	12.5	4	231	924
44	10	4	352	1408
45	6.3	18	114	2052
46	10	4	201	804
47	6.3	9	154	1386
48	10	4	344	1376
49	6.3	11	88	968
50	10	4	386	1544
51	6.3	14	110	1540
52	10	4	272	1088
53	6.3	4	90	360
54	6.3	105	93	9765

DETALHE DO RAIO DE CURVATURA (R)

VALOR ESPECIFICADO NAS BITOLAS

ø (mm)	R (cm)	C.C. (cm)
12.5	10	16
16	13	21
20	16	25
25	20	31

C.C.=COMPRIMENTO DA CURVA

RESUMO DE ACO C.A. 50

ø	COMPRIMENTO (m)	PESO (kg)
6.3	2320.51	580
8	23.44	9
10	1043.58	657
12.5	374.01	374
16	266.45	426
20		
25		
TOTAL (kg)		2046

Nº	AUTOR	REVISÃO	DATA

PREFEITURA DO MUNICÍPIO DE ITAPEVI

SECRETARIA DE INFRAESTRUTURA
E SERVIÇOS URBANOS

Título: FATEC - ITAPEVI

Projeto: PROJETO DE REFORMA E AMPLIAÇÃO

Obra: CONSTRUÇÃO DE FACULDADE DE ENSINO SUPERIOR

Local do Imóvel: ROD. CEL. PM NELSON TRANCHESI, 51 - PARQUE SUBURBANO, ITAPEVI - SP, CEP 06696-110

Proprietário: PREFEITURA MUNICIPAL DE ITAPEVI

Marcos de Oliveira Anjos
Secretário de Infraestrutura
e Serviços Urbanos
Prefeitura Municipal de Itapevi
CNPJ n°: 46.523.031.0001-28

Autor do Projeto e Responsável técnico
Engº Fábio das Virgens Júnior
CREA 5070331130-SP
RRT 28027230211307637

ASSUNTO: LOCAÇÃO DAS ESTACAS, FORMAS, ELEVAÇÃO DAS PAREDES E ARMAÇÃO DA RAMPA 2

PAVIMENTO	ESCALA	TIPO PROJETO	Folha:
-	INDICADA	ESTRUTURA	15/15
ZONEAMENTO	DATA: FEV / 2022	ETAPA: BÁSICO	
DESENHISTA	IMPRESSO EM: 14/ 02/ 2022	REVISÃO: 00	